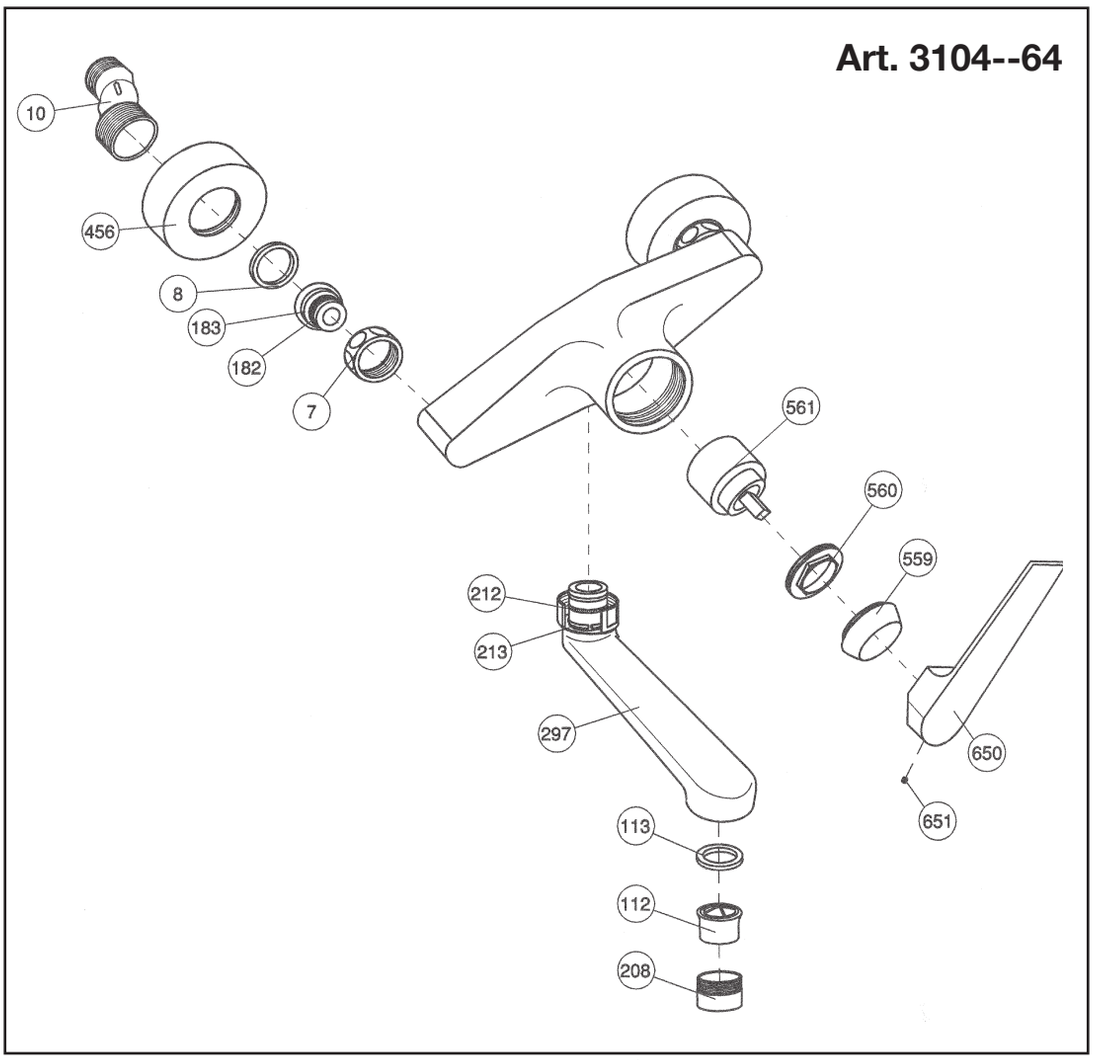

Pos.	Descrizione	Description	Cod.
7	Calotta per eccentrico G ¾”	Nut for eccentric G ¾”	C 7060
8	Guarnizione fibra 24x18x2	Fibre washer 24x18x2	C 7573.1
10	Gambo eccentrico	Eccentric shank	C 7204A
112	Aeratore 24x1	Aerator 24x1	C 7086
113	Guarnizione per aeratore 24x1	Washer for aerator 24x1	C 7086
182	Sede mm.11.5	Seat mm. 11.5	C 7052
183	O-ring Ø 16.1x1.6	O-ring Ø 16.1x1.6	C 7586.61
208	Porta aeratore maschio (M24x1)	Maler aerator holder (24x1)	C 7083
212	O-ring Ø 13,6x2,7	O-ring Ø 13,6x2,7	C 7586.52
213	Anello hostaform 18.6x2.3	Hostaform ring 18.6x2.3	C 7593
297	Canna ovale lunga	Long oval spout	C 7465
456	Cappuccio “Pumori” per eccentrico	Cap “Pumori” for eccentric	C 7202/1
559	Coprighiera monocomando Olympus	Olympus cover ring nut	C 3702/4
560	Ghiera ferma cartuccia monocomando Olympus	Stop cartridge ring nut Olympus	C 3702/3
561	Cartuccia monocomando Olympus	Olympus series cartridge	3009 D 35
650	Maniglia leva Jungfrau	Jungfrau handle	C 7664
651	Grano M5x4	Dowel M5x4	C 7635/2