Devon&Devon

WHITE ROSE

*design **Giovanni Tanini** and **Paola Ciarmatori***

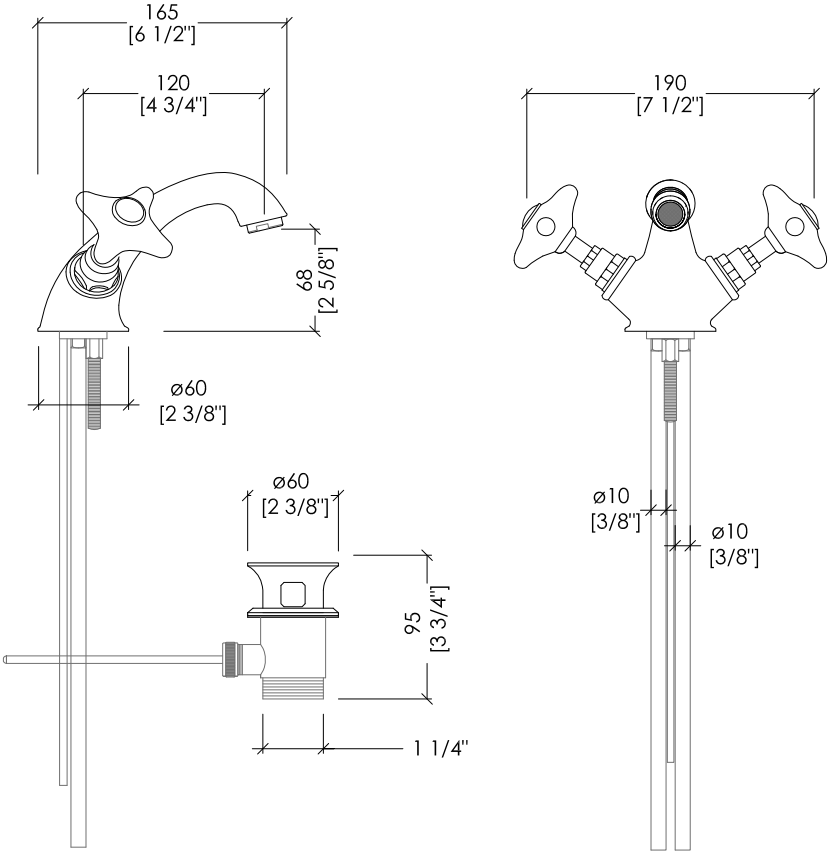

UTWR710CR; UTWR710; UTWR710NK

► BATTERIA LAVABO 1 FORI CON SALTARELLO	► 1 HOLE BASIN SET WITH POP-UP WASTE
► MATERIALE: ottone e porcellana bianca	► MATERIAL: brass and white porcelain
► FINITURA: cromo, oro chiaro o nickel lucido	► FINISH: chrome, light gold or polished nickel
► TOLLERANZA: ± 2 %	► TOLERANCE: ± 2 %
► DIMENSIONE IMBALLO: mm 400x190x100H	► PACKAGING SIZE: inch 15"x7 1/8"x7 1/4"H
► PESO: 1,97 Kg	► WEIGHT: 4.2 Lbs

***N.B.** Tutte le misure sono in millimetri. Questo disegno è di proprietà Devon&Devon. Non può essere riprodotto o trasmesso a terzi senza autorizzazione.*

***N.B.** All measurements are in millimetres. This drawing is property of Devon&Devon. It may not be reproduced or trasmitted to third parties without authorization.*