Devon&Devon

JUBILEE BLACK CROSS

design ***Paola Ciarmatori***

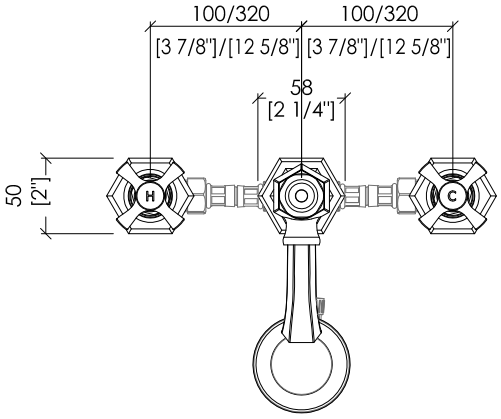

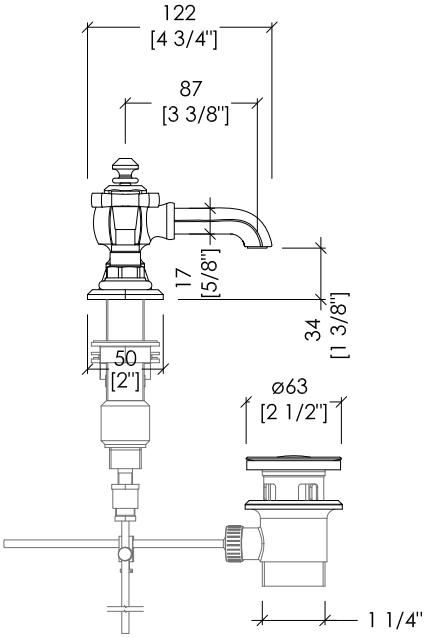

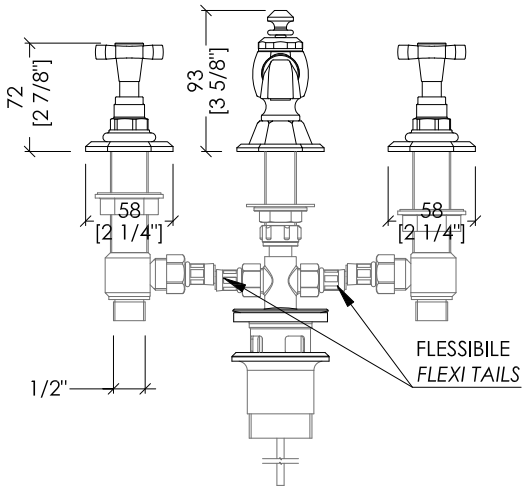

ADJBCS14CR; ADJBCS14; ADJBCS14NK

- ► BATTERIA BIDET 3 FORI CON SALTARELLO
- ► MATERIALE: ottone e leve cromate nere
- ► FINITURA: cromo, oro chiaro o nickel lucido
- ► TOLLERANZA: ± 2 %
- ► DIMENSIONE IMBALLO: mm 215x490x90H
- ► PESO: 1.93 Kg

- ► 3 HOLES BIDET SET WITH POP-UP WASTE
- ► MATERIAL: brass and black chrome levers
- ► FINISH: chrome, light gold or polished nickel
- ► TOLERANCE: ± 2 %
- ► PACKAGING SIZE: inch 8 1/2"x19 1/4"x3 1/2"H
- ► WEIGHT: 4.25 Lbs

N.B. *Tutte le misure sono in millimetri/pollici. Questo disegno è di proprietà Devon&Devon. Non può essere riprodotto o trasmesso a terzi senza autorizzazione.*

N.B. *All measurements are in millimetres/inch. This drawing is property of Devon&Devon. It may not be reproduced or trasmitted to third parties without authorization.*